Model 136 · tipar

Fă întâi o probă din hârtie. Măsoară interiorul după pliere, înainte să alegi conținutul.

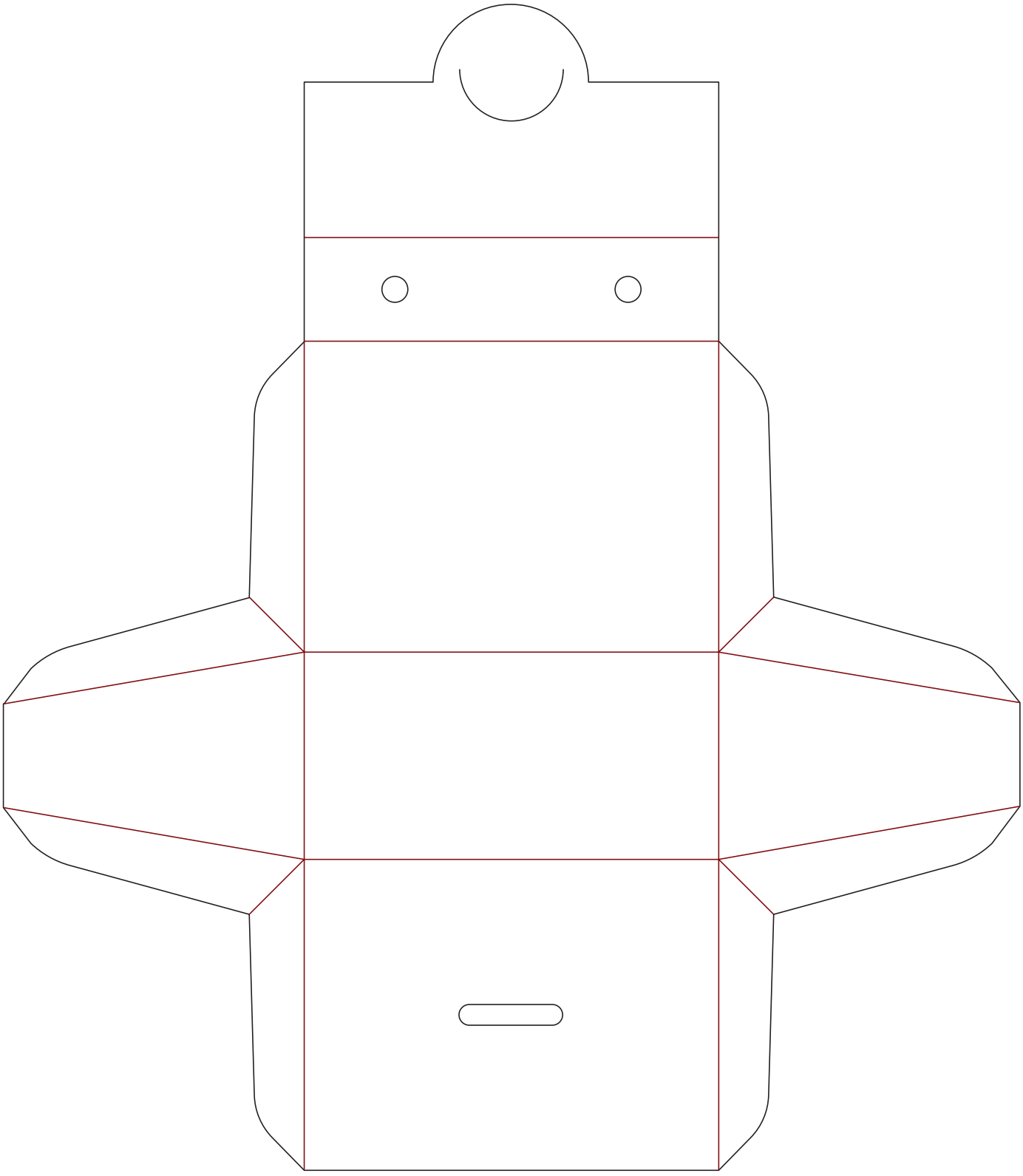

Segment de control: 50 mm

A4, scară 100%. Contur: tăiere. Liniile interioare: verifică îndoirile pe probă.

Mihaela Mureșan · Formula Coșurilor Cadou